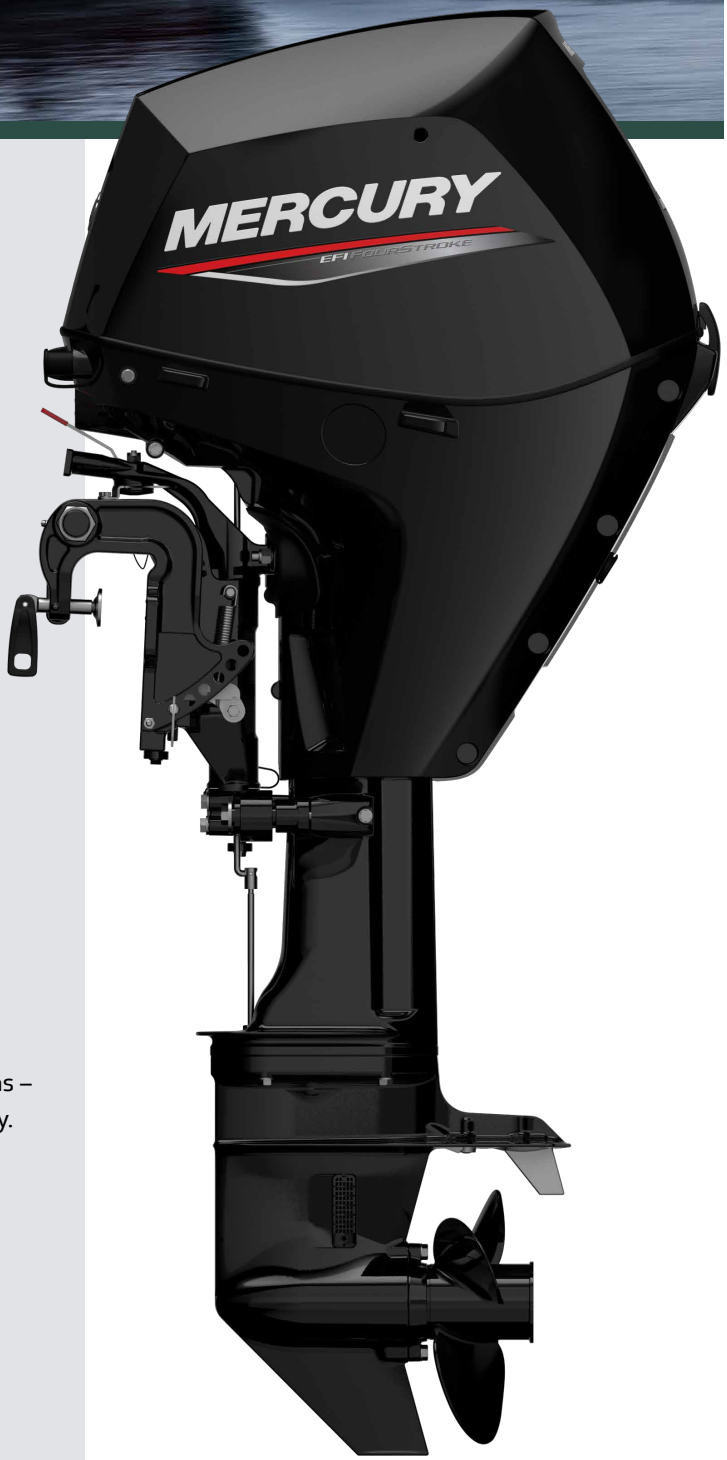

25 & 30HP
FourStroke

SCHNELL. ZUVERLÄSSIG. EFFIZIENT.
Du träumst davon, die See zu erobern? Nichts einfacher als das – mit den 25- und 30-PS FourStroke-Außenbordern von Mercury. Schnell und kompakt. Zuverlässig und langlebig. Effizient und einfach zu handhaben. Mit den FourStroke-Außenbordern bringen auch kleine Boote große Leistung.

- Die **Digitaltechnik** von **SmartCraft**® sorgt für mehr Spaß und Komfort beim Bootfahren.
- Diese Außenborder sind trotz ihres leichten Gewichts echte Kraftpakete. Außerdem sind sie die leichtesten 3-Zylinder-Außenborder in ihrer Klasse.
- Ob mit Fernschaltung oder Steuerpinne, manueller oder elektrischer Trimmung und elektrischem oder manuellem Start – konfiguriere deinen Motor so, dass er perfekt zu dir und deinem Boot passt.

ALLE INFOS UNTER MERCURYMARINE.COM/25-30hpFourStroke

MERCURY
GO BOLDLY.®

FÜRS ABENTEUER WIE GESCHAFFEN

Die FourStroke-Außenborder sind darauf getrimmt, zu jeder Jahreszeit verlässlich zu funktionieren und Fahrspaß zu bieten. Das 3-Zylinder-Modell mit einzelner, obenliegender Nockenwelle liefert überdurchschnittliche Geschwindigkeit und Beschleunigung, damit dein nächstes Abenteuer nicht lange auf sich warten lässt.

POWER FÜR MEHR ACTION

Der 500-ccm-Motorblock entwickelt ein beachtliches Drehmoment, damit du mühelos auch bei Schwerlast vorankommst.

ZUVERLÄSSIG STARTEN

Die elektronische Kraftstoffeinspritzung (EFI) sorgt bei jedem Wetter für einen zuverlässigen Start. Die batterielose EFI-Technologie liefert bei Motoren mit Handstarter eine effiziente, zuverlässige Leistung ohne sperrige Starterbatterie.

EINFACHE WARTUNG

Unser Ventilantrieb benötigt keine regelmäßige Wartung und keine Nachjustierung - ein ganzes Motorleben lang.

17-AMPERE-LICHTMASCHINE

Die Lichtmaschine liefert selbst bei langsamer Fahrt eine leistungsstarke Ladeleistung, die deine Bordelektronik am Laufen hält.

LAUFRUHIGES, LEISES FAHRVERHALTEN

Auf kleinen Booten bist du immer nah am Motor. Um den Motorblock leiser zu gestalten, haben wir ihn auf Weichgummilagern stabilisiert. Vibrationen werden somit gedämpft und abgeleitet. Ob du in einer ruhigen Bucht angelst oder mit anderen plauderst, genieße die Ruhe auf dem Wasser.

INDIVIDUELLE BLACK MAX® -PROPELLER

Willst du die maximale Leistung aus deinem Boot in Kombination mit deinem Motor herausholen, dann entscheide dich für den perfekten Propeller.

PROPELLERAUSWAHL

Propeller Durchmesser x Steigung	Art.-Nr.
10,9 x 10	8M0185635
10,7 x 11	8M0185636
10,6 x 12	8M0185637
10,5 x 13	8M0185638

DIE MERCURY-PINNE

BESSERE BOOTSKONTROLLE

INTUITIVE HANDHABUNG
Die knapp 23 Zoll lange Pinne verfügt über nach vorne gerichtete Power-Trimmtasten, einen übergroßen Schalthebel und eine Motorstopptaste am Griffende. Damit hast du alles, was du brauchst, immer griffbereit.

BEQUEME OPTIONEN
Willst du beim Fahren bequem sitzen oder lieber stehen, kannst du die Steuerpinne auf die passende Höhe einstellen. Der Gashebel kann über die Einstellschraube justiert werden, um das Tempo zu halten.

ANPASSBARE PINNENSTEUERUNG
Die Merkur-Pinne richtet sich nach dir, nicht umgekehrt. Der Griff ist für Links- und Rechtshänder und für eine bessere Handhabung und Kontrolle im Neigungswinkel einstellbar.

HART IM NEHMEN

Egal, wie rau die See auch ist: Unsere komplett versiegelten Elektrobauteile, die extrem strapazierfähigen Beschichtungen und die fortschrittlichsten Korrosionsschutz-Legierungen der Branche trotzen Wind und Wetter. Da diese Motoren so belastungsfähig sind, gewährt Mercury eine Dreijahresgarantie und die einzige dreijährige Korrosionsgarantie der Branche für den Freizeitgebrauch.

EINFACHERE WARTUNG. MEHR ZEIT AUF DEM WASSER.

Um eine einfache Wartung zu gewährleisten, haben wir auf besondere Merkmale geachtet: ein auslaufsicheres Ölwechselsystem, leicht herausnehmbare Filter und ein Getriebegehäuse, das in jeder Kippstellung komplett entleert werden kann. Das Ganze ist so unkompliziert, dass du solche Arbeiten überall erledigen kannst, ob an einem abgelegenen Liegeplatz oder in deiner Garage daheim.

SmartCraft DIGITALE POWER FÜR BESSERES FAHREN

Mit den digitalen SmartCraft Technologien von Mercury, die perfekt aufeinander abgestimmt und vernetzt sind, ist dein Motor noch sicherer, einfacher und angenehmer zu fahren.

VESSELVIEW® LINK UND SMARTCRAFT CONNECT

Alles im Blick auf deinem Bildschirm: Vernetze deinen Motor mit deinem bevorzugten Fischortungsgerät von Lowrance®, Simrad®, Garmin®oder Raymarine®.

VESSELVIEW MOBILE®

Rufe auf einem Mobilgerät alle Leistungsdaten ab und behalte die Motorwartung stets im Blick. Du kannst sogar Fehlermeldungen an deinen Händler weiterleiten, um von überall aus Servicearbeiten zu vereinbaren.

TROLL CONTROL

Ein Tastendruck genügt, um mit Troll Control die Motordrehzahl zu verriegeln und in 10er-Schritten anzupassen. Die ultimative Geschwindigkeitsregelung für Angler.

SPEZIFIKATIONEN

LEISTUNG	25	30
PS / kW am Propeller	25 / 18,4	30 / 22,1
Max. U /min (WOT)	5400 – 5800	5800 – 6200
Zylinder / Konfiguration	I-3	I-3
Hubraum	500 ccm	500 ccm
Bohrung und Hub (Zoll/mm)	2,40 x 2,24 / 61 x 57	2,40 x 2,24 / 61 x 57
Kraftstoffansaugsystem	Einzelne obenliegende Nockenwelle (SOHC) mit 2 Ventilen	Einzelne obenliegende Nockenwelle (SOHC) mit 2 Ventilen
Kraftstoffsystem	Elektronische Kraftstoffeinspritzung (EFI)	Elektronische Kraftstoffeinspritzung (EFI)
Lichtmaschine Ampere / Watt	17 / 210 elektrisch	17 / 210 elektrisch
Starten	Hand- oder E-Starter	Hand- oder E-Starter
Übersetzungsverhältnis	2.17:1	2.17:1
Trimmpositionen	6 manuelle oder Power-Trimm und Tilt	Gasunterstützt oder Power-Trimm und Tilt
Flachwasser-Antrieb	Standard	Standard
Kraftstofftank (Gal / l)	Standard 6,6/25	Standard 6,6/25
Bedienerwarnsystem	Engine Guardian	Engine Guardian
Länge der Welle (Zoll)	15/20	15/20
Länge der Welle (cm)	381/508	381/508
Trockengewicht (lbs / kg)	132/59,9	145/65,7

**Trockengewicht: Leichtestes Modell, ohne Motoröl, Rigging, Befestigungselemente.*

Motordaten basieren auf internen Tests von Mercury. LOWRANCE ist eine eingetragene Marke der Navico Holding AS Corporation. SIMRAD ist eine eingetragene Marke der Kongsberg Maritime AS Company. GARMIN ist eine eingetragene Marke von Garmin Ltd. RAYMARINE ist eine eingetragene Marke von Teledyne FLIR, LLC. Alle anderen Marken gehören der Brunswick Corporation.

©2022 MERCURY MARINE. ALLE RECHTE VORBEHALTEN. DIE VERVIELFÄLTIGUNG IM GANZEN ODER IN TEILEN IST OHNE GENEHMIGUNG NICHT GESTATTET.

MERCURY GO BOLDLY.